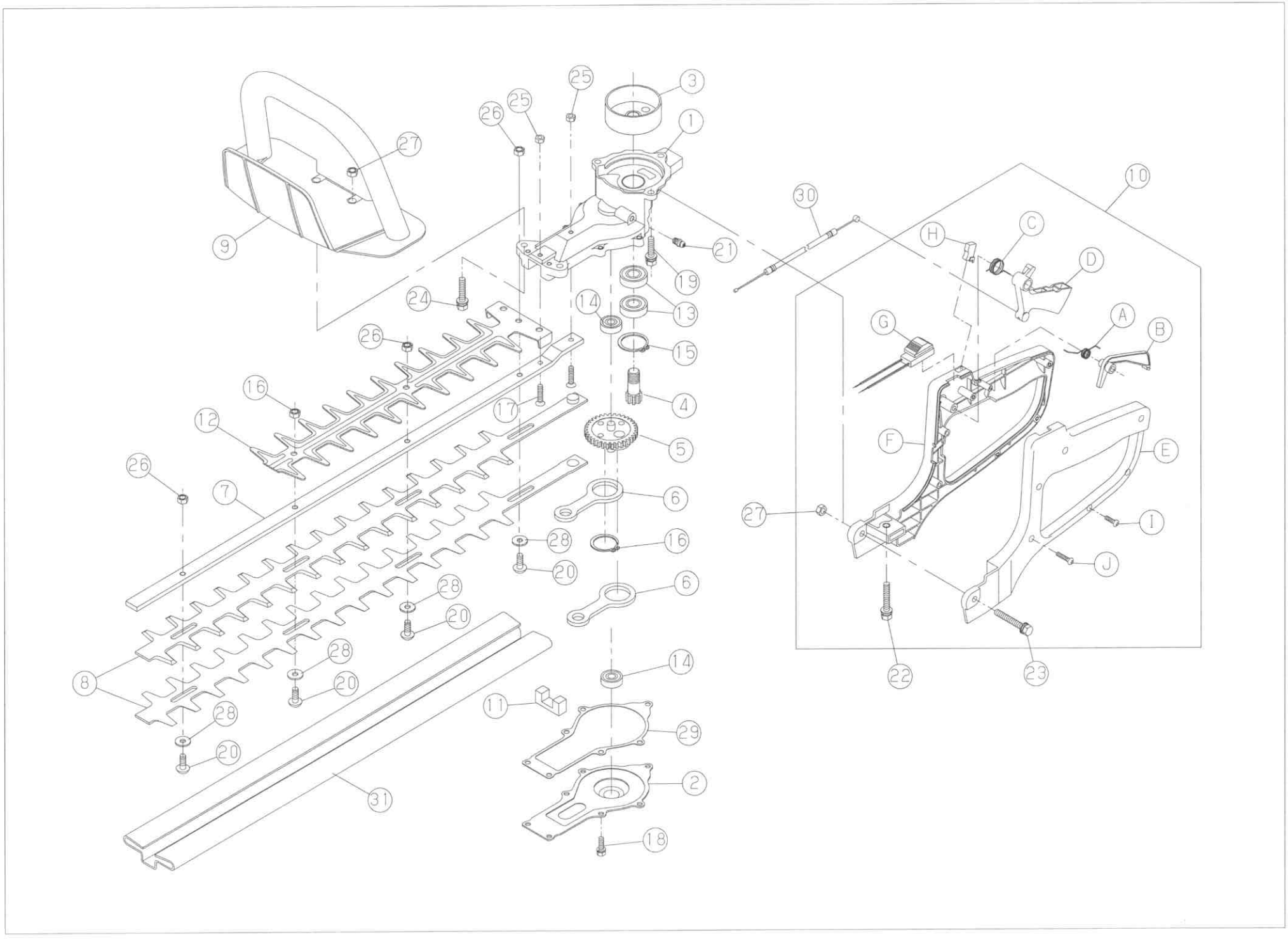
1
2
3
4
5
6
6
7
8
9
10
11
12
13
14
14
15
16
16
17
18
19
20
20
20
20
20
21
22
23
24
25
25
26
26
26
26
27
27
28
28
28
28
29
30
31
A
B
C
D
E
F
G
H
I
J

GEAR CASE (ギ ア ケ ー ス 部) for HTO-600L

(No.070307)

No. 符号	CODE 品 番	ITEM 品 名	QTY 個数		NOTE 備 考
1	A287-100002	CRANK CASE UPPER クランクケース	1		
2	A287-101003	CASE LOWER クランクケースフタ	1		
3	136-141	DRUM ドラム	1		
4	A286-104004	PINION GEAR ピニオンギア	1		
5	A286-103004	CRANK GEAR クランクギア完	1		
6	A286-113004	ROD ロッド	2		
7	A287-115000	GUIDE PLATE 押え板	1		
8	TE4-A330600	BLADE 上下刃	2		
9	118-155	FRONT HANDOL 前ハンドル	1		
10	A287-002001	REAR HANDLE 後ハンドル完	1		
11	A286-112004	FELT フェルト	1		
12	A287-110002	BLADE GURDE ブレードガード	1		
13	K354-060010	BEARING UU 6001 深溝玉軸受UU 6001	2		
14	K353-006080	BEARING ZZ 608 深溝玉軸受ZZ 608	2		
15	K282-028000	SNAP RING RTW28 C形止め輪RTW 28	1		
16	K283-026000	SNAP RING STW26 C形止め輪STW 26	1		
17	K031-050161	SCREW M5×16 サッシS小ねじ M5X16	2		
18	K054-050120	BOLT M5×12 +アプセットP2 M5X12	7		
19	K054-060160	BOLT M6×16 +アプセットP2 M6X16	2		
20	A040-002009	SCREW L=19 刃スライドビス L=19	4		
21	R055-000100	GREASE NIPPLE M6 グリスニップル	1		
22	K055-060400	BOLT M6×40 +アプセットP3 M6X40	1		
23	K055-060550	BOLT M6×55 +アプセットP3 M6X55	1		
24	K054-060350	BOLT M6×35 +アプセットP2 M6X35	2		
25	K164-050000	U-NUT M5 Uナット M5	2		
26	K164-060000	U-NUT M6 Uナット M6	4		
27	K151-060000	NUT M6 六角ナット2 M6	3		
28	008-250	WASHER 刃スライドワッシャー	4		
29	A287-102003	PACKING ケースパッキン	1		
30	G010-000260	THROTTLE CABLE スロットルケーブル	1		
31	A028-002039	BLADE COVER 刃カバー	1		

HANDLE (ハンドル部) for HTO-600L

(No.070307)

No. 符号	CODE 品番	ITEM 品名	QTY 個数	[illegible]	NOTE 備考
A	A003-023004	SPRING ネジリバネ	1		
B	A287-107004	LOCK LEVER ロックレバー	1		
C	A003-024004	SPRING ネジリバネ	1		
D	A287-106004	THROTTLE LEVER スロットルレバー	1		
E	A287-104001	REAR HANDLE L 後ハンドルL	1		
F	A287-105001	REAR HANDLE R 後ハンドルR	1		
G	A005-088004	SLIDE SWITCH スライドスイッチアッシー	1		
H	A287-110004	STOPPER A ストッパーA	1		
I	K110-40100S	TAPPING SCREW 4.0×10 なべタッピン2 4X10	2		
J	K110-40150S	TAPPING SCREW 4.0×15 なべタッピン2 4X15	4		